KOMPONENTEN-ÜBERSICHT 2021

SCHLETTER
The Solar Mounting Group

Allgemeine Hinweise

Materialien:
Dachhaken und deren Hauptkomponenten:
Hochfester Stahl mit Zink-Lamellenbeschichtung,
Edelstahl 1.4301 oder Aluminium

Schrauben:
Edelstahl A2 oder höherwertig

Blechbauteile:
Edelstahl 1.4301 oder Aluminium

Modulklemmen:
Aluminium

Dichtgummi:
EPDM-Dichtung (UV-beständig)

Abweichende Materialien sind bei den jeweiligen Artikeln beschrieben.

Planungshilfe:
Konfiguration und statische Bemessung über den Schletter Configurator.

Statik:
Statische Berechnung gemäß den aktuellen länderspezifischen Normen (in Deutschland EN 1991, EC1). Statik-Beiblatt zur Bestimmung der Anzahl der erforderlichen Befestigungspunkte, basierend auf statischer Berechnung. Beachten Sie in jedem Fall die Hinweise zur Statik! In den allgemeinen Statik-Anlagen ist jeweils der Nachweis der Haltekraft des Daches an der Unterkonstruktion nicht enthalten!

Bei allen Maßangaben sind fertigungsspezifische Toleranzen zu berücksichtigen.

Alle Unternehmen der Schletter Gruppe können auf Kundenwunsch Waren von Schletter Deutschland und China (Shanghai) beziehen. Beide sind nach ISO 9001 zertifiziert. Weitere Details zu den Zertifizierungen finden Sie auf der jeweiligen Schletter-Website.

INHALTSVERZEICHNIS

Komponentenübersicht

Präsentation

Prospekte und Software 06
Musterkoffer 07

Dachhaken

Dachhaken Standard 10
Dachhaken Rapid^{2+} 11
Dachhaken HSL 12
Dachhaken ProLine 13
Alu-Tile 14
Dachhaken Sonderausführung 15
Zubehör Dachhaken 18

Sonderbefestigungen

Sonderbefestigungen für Dächer mit Stahl-Unterkonstruktion 22
Sonderbefestigungen für Dächer mit Holz-Unterkonstruktion 24
Zubehör Sonderbefestigungen 25
Blechfalzklemmen 26
Trapezblechanbindung 28
Trapez- und Bitumendachanbindung 29

Modulklemmen

Modulklemmen für gerahmte Module 32
Klemmen für Laminatmodule 34
Zubehör Laminatklemmen 35

Profile

Modultrag- und Montageprofile 38
Zubehör Profile 41

Stützen

Flachdachsystem Trägerset 44
Flachdachsystem Trägerset / Fassadenstütze 45
Zubehör Trägerset 46
Zubehör Stützen 47

Ballastoptimierte Flachdachsysteme

FixGrid 50
FlatGrid 53

PvMax Energy-Kits

PvMax-S Kit 56

Schrauben und Kleinteile

Schrauben und Kleinteile 60

PRÄSENTATION

Prospekte und Software

Musterkoffer

PROSPEKTE UND SOFTWARE

Präsentation

Prospekte, Produktblätter, Montageanleitungen und weitere technische Informationen sowie Software finden Sie immer aktuell im Downloadbereich auf www.schletter-group.com.

Auf Anfrage senden wir Ihnen gerne digital unsere Prospekte zu.

MUSTERKOFFER

Präsentation

Abbildung ähnlich

Auf Anfrage!

195000-297	Musterkoffer Dach- und Standardsysteme Enthält wesentliche Produktbeispiele der Schletter-Montagesysteme

DACHHAKEN

Dachhaken Standard

Dachhaken Rapid^{2+}

Dachhaken HSL

Dachhaken ProLine

Alu-Tile

Dachhaken Sonderausführung

Zubehör Dachhaken

DACHHAKEN STANDARD

Dachhaken

- Alle Dachhaken in Edelstahl ausgeführt
- Verstellbare Haken komplett vormontiert

Holzschrauben, Vierkantschrauben (M10 x 25 mm) und Flanschmuttern bitte gesondert mitbestellen!

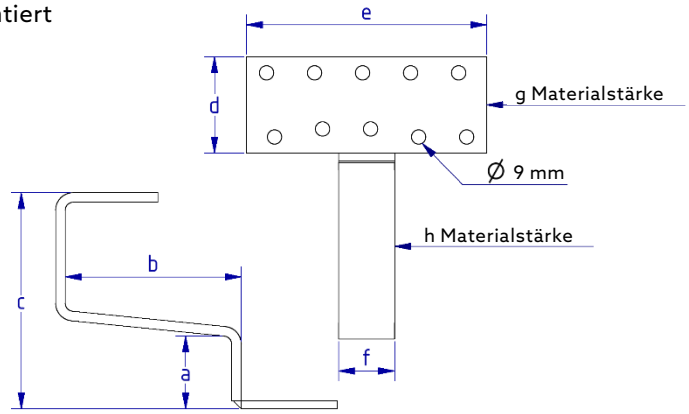

Dachhaken Eco S

- VA-Qualität
- Geschweißt
- Steganordnung symmetrisch

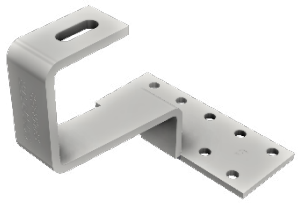

100004-000 Dachhaken Eco S 135 (Normalhöhe 135 mm)									
	a	b	c	d	e	f	g	h	
mm	45	110	135	60	150	35	5	6	VPE:20

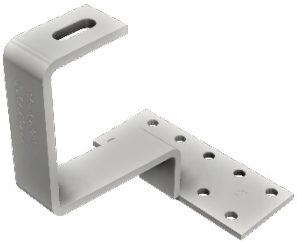

100007-000 Dachhaken Eco S 165 (Normalhöhe 165 mm)									
	a	b	c	d	e	f	g	h	
mm	45	110	165	60	150	35	5	6	VPE:20

Dachhaken Universal

- VA-Qualität
- Steganordnung variabel
- Vorne und hinten verstellbar
- Mittelsteg in drei Positionen einsetzbar

100001-000 Dachhaken Universal (Frankfurter Pfanne o. Falzziegel)									
	a	b	c	d	e	f	g	h	
mm	42–52	115	102–135	74	150	30	5	6	VPE:20

DACHHAKEN RAPID²⁺

Dachhaken

- VA-Qualität
- Geschweißt
- Steganordnung symmetrisch
- Vormontiert

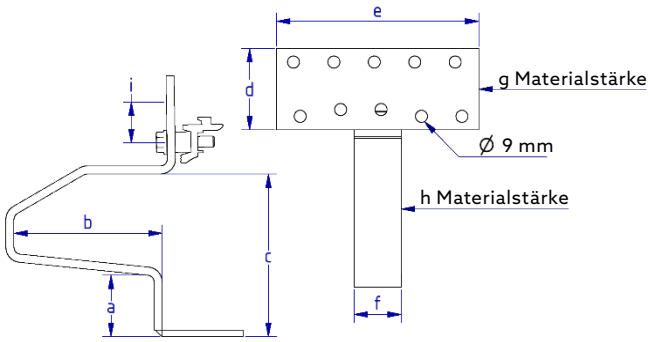

101001-000 Dachhaken Rapid²⁺ 45										
	a	b	c	d	e	f	g	h	i	
mm	45	110	118	60	150	35	5	6	30	VPE:20

Vergleichbar mit: Eco S 100004-000

101002-000 Dachhaken Rapid²⁺ 35										
	a	b	c	d	e	f	g	h	i	
mm	35	110	108	60	150	35	5	6	30	VPE:20

Wie 101001-000, jedoch 35 mm / 1.38 inches Schenkelhöhe für niedrige Lattung

101004-000 Dachhaken Rapid²⁺ Universal										
	a	b	c	d	e	f	g	h	i	
mm	40–52	110	115–127	74	150	35	5	6	30	VPE:10

Universal verstellbar, für vertikale Schienenmontage
Vergleichbar mit: Universal 100001-000

101005-000 Dachhaken Rapid²⁺ Max										
	a	b	c	d	e	f	g	h	i	
mm	45	120	125	80	150	35	6	8	30	VPE:10

Wie 101001-000, jedoch Steg 35 x 8 mm / 1.38 x 0.31 inches für hohe Schneelasten

101005-001 Dachhaken Rapid²⁺ Max 150										
	a	b	c	d	e	f	g	h	i	
mm	45	150	125	80	150	35	6	8	30	VPE:10

Wie 101005-000, jedoch Maß b 150 mm

101006-000 Dachhaken Rapid²⁺ MaxV										
	a	b	c	d	e	f	g	h	i	
mm	45	120	125	80	150	35	6	8	30	VPE:10

Wie 101005-000, jedoch für vertikale Schienenmontage

DACHHAKEN HSL

Aus hochfestem Stahl gefertigt, speziell für hohe Schneelasten

- Material: Hochfester Stahl, geschweißt
- Zink-lamellenbeschichtete Oberfläche
- Steganordnung symmetrisch
- Vormontiert

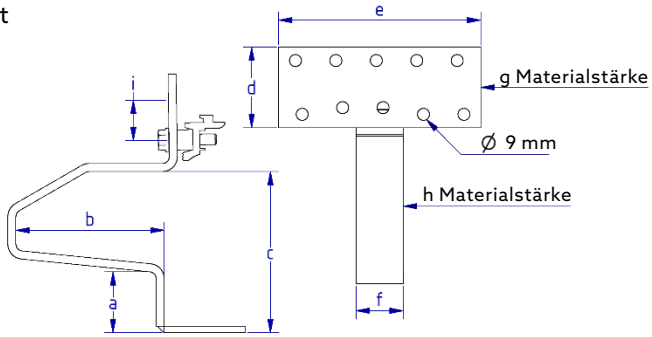

100018-000* Dachhaken Eco S HSL										
	a	b	c	d	e	f	g	h	i	
mm	45	110	120	80	150	35	5	6		VPE:20

* Läuft aus (Q2/21) und wird ersetzt durch EcoA 45 100020-000

101001-002 Dachhaken Rapid2+ 45 HSL										
	a	b	c	d	e	f	g	h	i	
mm	45	110	115	80	150	35	5	6	30	VPE:20

101005-004 Dachhaken Rapid2+ Max HSL										
	a	b	c	d	e	f	g	h	i	
mm	45	132	114	80	150	35	6	8	30	VPE:10

DACHHAKEN PROLINE

Aus Aluminium - leicht, günstig, effizient

- Material: Aluminium
- Befestigung mit nur einer Schraube
- Steganordnung variabel
- Klemmteil vormontiert

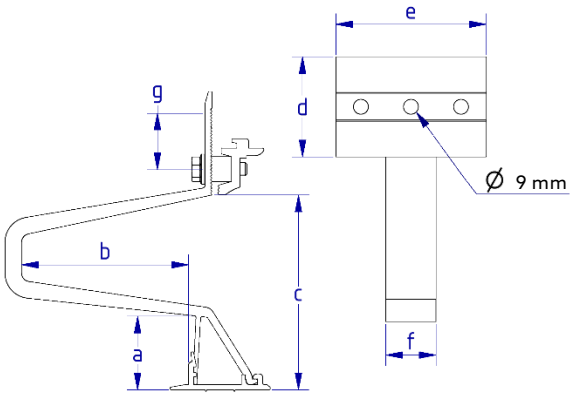

100020-000 Dachhaken EcoA 45

	a	b	c	d	e	f	
mm	45	99	117	60	90	30	VPE:20

Anbindungsmöglichkeit für alle gängigen Schletter-Profile

101020-000* Dachhaken RapidA 45

	a	b	c	d	e	f	g	
mm	45	99	117	60	90	30	30	VPE:30

Nur kombinierbar mit Profilen der ProLine-Serie
*vsl. verfügbar ab Q2/2021

101024-000* Dachhaken RapidA 45 Universal

	a	b	c	d	e	f	g	
mm	45	99	117	60	90	30	30	VPE:30

Nur kombinierbar mit Profilen der ProLine-Serie
*vsl. verfügbar ab Q2/2021

ALU-TILE

Dachhaken

Ersetzt einen kompletten Dachziegel. Dachhaken-Set bitte gesondert bestellen. Speziell für Gebiete mit hohen Schneelasten.

Systemhaken und Blechersatzziegel in Alu, Schraubendichtung EPDM, Laststütze in Kunststoff mit Edelstahlschraube A2.

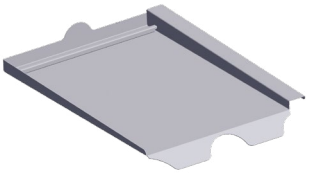

Blechersatzziegel

Hersteller	Artikel-Nr.	VPE:10
Braas		
Frankfurter Pfanne	103005-003	
Taunuspfanne	103005-011	
Harzer Pfanne	103005-022	
Tegalit	103005-025	
Topas 13V	103005-067	
Erlus		
Falzziegel	103005-002	
Großfalzziegel	103005-007	
Großfalzziegel XXL	103005-010	
E58	103005-015	
Forma	103005-024	
Linea	103005-049	
Reformpfanne XXL	103005-057	
Eternit		
Heidelberger	103005-006	
Meindl		
Rustico	103005-004	
MZ3 NEU	103005-112	

Weitere Blechersatzziegel sind auf Nachfrage verfügbar.

Alu-Tile Dachhaken-Set

Bestehend aus Systemhaken, Schraubendichtung und Laststütze

103006-000 Alu-Tile Dachhaken-Set	VPE:10

DACHHAKEN SONDER-AUSFÜHRUNG

Dachhaken

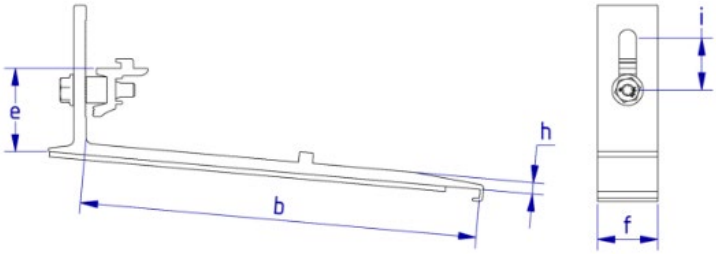

Blechersatzziegel und Dachhaken-Sets für Biberschwanz Rapid inkl. Montageset

109016-007 Biberschwanz BEZ Rapid Alu 180 x 380 — VPE:20

109019-000 Dachhaken f. Biberschwanz Rapid Alu Mont. — VPE:20

	a	b	c	d	e	f	g	h	i
mm	-	228	-	-	48	35	-	7	30

109016-009 Biberschwanz BEZ Rapid Alu 170 x 380 — VPE:20

109019-000 Dachhaken f. Biberschwanz Rapid Alu Mont. — VPE:20

	a	b	c	d	e	f	g	h	i
mm	-	228	-	-	48	35	-	7	30

109016-010 Biberschwanz BEZ Rapid Alu 190 x 400 — VPE:20

109019-002 Dachhaken f. Biberschwanz Rapid Mont. 190 x 400 — VPE:20

	a	b	c	d	e	f	g	h	i
mm	-	250	-	-	50	35	-	6	30

109016-008 Biberschwanz BEZ Rapid Cu 180 x 380 — VPE:20

109019-001 Dachhaken f. Biberschwanz Rapid Cu Mont. — VPE:20

	a	b	c	d	e	f	g	h	i
mm	-	232	-	-	50	35	-	6	30

DACHHAKEN SONDER-AUSFÜHRUNG

Dachhaken

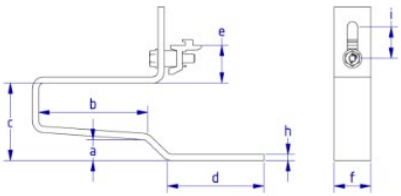

Dachhaken Rapid 2L

Dachhaken für Systemdächer aus Isolierdachelementen

101008-000 Dachhaken Rapid 2L									VPE:20
	a	b	c	d	e	f	g	h	i
mm	20	104	74	92	36	35	-	6	30

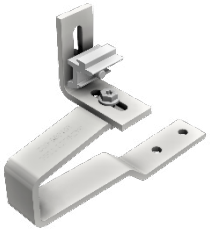

101008-002 Dachhaken Rapid 2LV									VPE:20
	a	b	c	d	e	f	g	h	i
mm	20	100	74	92	46	35	-	6	30

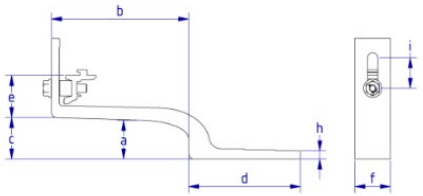

Dachhaken Rapid^{2+} Slate

- Schnelle und einfache Montage
- Für viele Schindelarten geeignet
- Für Schieferüberlappungen bis 125 mm
- Deckplatte mit flexiblem Wellband
- Direkter Lasteintrag auf den Dachsparren

109019-004 Dachhaken Rapid^{2+} Slate125									VPE:20
	a	b	c	d	e	f	g	h	i
mm	28	135	41	110	41	35	-	8	30

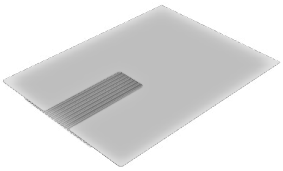

109017-010 Schindel zu Dachhaken Rapid2+ Slate125	VPE:20

DACHHAKEN SONDER-AUSFÜHRUNG

Dachhaken

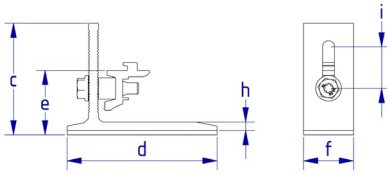

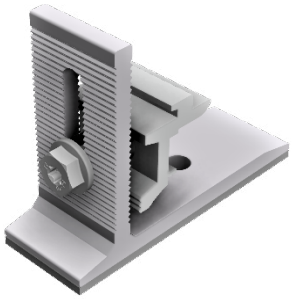

Rapid²⁺ SML

Zur Befestigung auf Metallschindel

119026-101 Dachhaken Rapid²⁺ SML									VPE:20
	a	b	c	d	e	f	g	h	i
mm	-	-	78	105	45	35	-	6	29

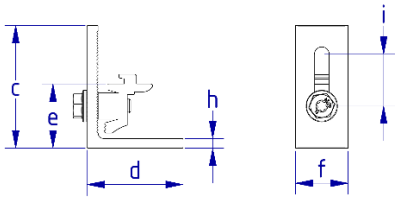

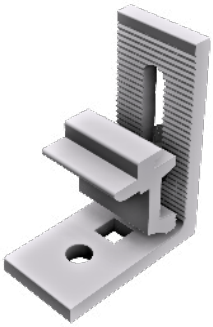

RapidPro L

Winkelaufsatz zur Anbindung von Profilen der ProLine-Serie

119026-121* RapidPro L									VPE:100
	a	b	c	d	e	f	g	h	i
mm	-	-	70	55	36	30	-	5.5	29

*vsl. verfügbar ab Q2/2021

ZUBEHÖR DACHHAKEN

Dachhaken

973000-075 Unterlegplatte Dachhaken 2.5/5 mm	VPE:100

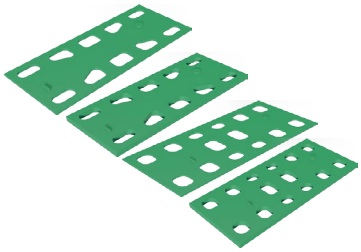

973000-017* Unterlegplatte 2 mm EcoG / EcoS / Rapid Standard	VPE:50
973000-018* Unterlegplatte 5 mm EcoG / EcoS / Rapid Standard	VPE:50
973000-019* Unterlegplatte 2 mm VaMax / Rapid Max	VPE:50
973000-020* Unterlegplatte 5 mm VaMax / Rapid Max	VPE:50

* Produkte laufen aus und werden durch die Unterlegplatte 973000-075 ersetzt

973000-683 Dachhakendichtband grau TP600 10 m	VPE:15

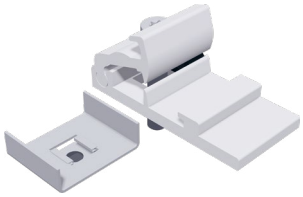

109008-003 RapFix – Aufsatz für Eco-Dachhaken Insbesondere für Dachhaken, die nicht als Rapid-Version zur Verfügung stehen	VPE:50

925120-002 Distanzhülse Kunststoff 1 m
- Für Aufsparrendämmung
- Verwendbar als Distanzstück bei Aufsparrendämmungen in Verbindung mit extra langen Befestigungsschrauben
- Ausführung in Kunststoff vermeidet Kältebrücken
- Auf gewünschte Länge entsprechend zuschneiden
- Schrauben gesondert bestellen!
- Reduzierte Belastung pro Dachhaken beachten!

109010-000 Zusatzwinkel Iso07 Für Dachhakenbefestigung, System Iso07	VPE:20

SONDER-
BEFESTIGUNGEN

Sonderbefestigungen für Dächer mit Stahl-Unterkonstruktion

Sonderbefestigungen für Dächer mit Holz-Unterkonstruktion

Zubehör Sonderbefestigungen

Blechfalzklemmen

Trapezblechbefestigung

Bitumendachbefestigung

SONDERBEFESTIGUNGEN FÜR DÄCHER MIT STAHL-UNTERKONSTRUKTION

Dacheindeckung: Welldächer & Trapezblech

Gewindeschraube, selbstfurchend, VA

943763-064 6.3 x 64	VPE:100
943763-115 6.3 x 115	VPE:100
943763-150 6.3 x 150	VPE:100
943763-200 6.3 x 200	VPE:50

Die Befestigungspunkte müssen mit Ø 5 mm vorgebohrt werden

+ Adapter

= gebrauchsfertige Befestigungssysteme

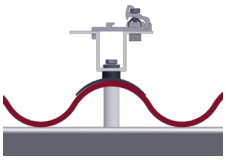

119033-002 Universal-Adapter Uno M8	VPE:50
119005-000 Dichtkappe Wellplatte 5 / 6 / 8	VPE:50
119004-002 Distanzhülse Alu 65 x 20*	VPE:50
119004-003 Distanzhülse Alu 995 x 20**	VPE:30

* Für Profilhöhe 57 mm (läuft aus und wird ersetzt durch 119004-003)
** Für andere Profilhöhen, diese sind bauseits auf Maß zu schneiden
Rapid Kreuzverbinder (Artikel 129063-000) müssen separat bestellt werden

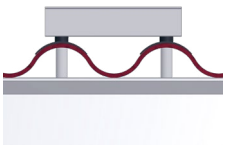

119033-005 Universal-Adapter Duo M8	VPE:50
119005-000 Dichtkappe Wellplatte 5 / 6 / 8	VPE:50
119004-002 Distanzhülse Alu 65 x 20*	VPE:50
119004-003 Distanzhülse Alu 995 x 20**	VPE:30

Je Montagepunkt müssen 2 Stück Gewindeschrauben kalkuliert werden

* Für Profilhöhe 57 mm (läuft aus und wird ersetzt durch 119004-003)
** Für andere Profilhöhen, diese sind bauseits auf Maß zu schneiden

SONDERBEFESTIGUNGEN FÜR DÄCHER MIT STAHL-UNTERKONSTRUKTION

Dacheindeckung: Welldächer & Trapezblech

+ Adapter

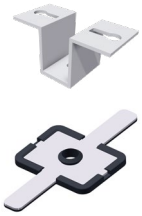

= gebrauchsfertige Befestigungssysteme

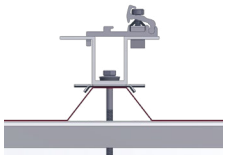

119033-002 Universal-Adapter Duo M8	VPE:50
119005-001 Universal-Kalotte mit EPDM	VPE:50

Rapid Kreuzverbinder (Artikel 129063-000) müssen separat bestellt werden

x 2

x 2

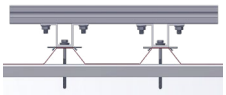

119033-002 Universal-Adapter Duo M8	VPE:50
119005-001 Universal-Kalotte mit EPDM	VPE:50

Je Montagepunkt müssen 2 Stück Gewindeschrauben kalkuliert werden

Zusätzlich sind das obere Profil und die dazu notwendigen Montageschrauben zu berücksichtigen

SONDERBEFESTIGUNGEN FÜR DÄCHER MIT HOLZ-UNTERKONSTRUKTION

Dacheindeckung: Welldächer & Trapezblech

Für Wellplatten (z.B. aus Faserzement) oder Trapezblechdächer werden sogenannte Welldachbefestigungssets, bestehend aus einer Spezial-Stockschraube mit EPDM-Dichtung und einer Montageplatte verwendet. Beachten Sie bitte, dass Abbildungen und Gewindelängen abweichen können!

Stockschraube

110010-200 Stockschraubenset 10 x 200 montiert	VPE:50
110012-200 Stockschraubenset 12 x 200 montiert	VPE:50
110012-300 Stockschraubenset 12 x 300 montiert	VPE:50

Stockschraubenset fertig konfektioniert mit vulkanisierter EPDM-Dichtung (UV-beständig) und 3 Flanschmuttern in V4A, montiert

+ Adapter

= gebrauchsfertige Befestigungssysteme

119002-000 Montageplatte für Stockschraube M10 / M12 Für Stockschrauben M10 / M12, lose, Aluminium 120 x 60 x 6 mm	VPE:50

119001-000 KlickTop Aufsatzteil zu Stockschraube Für Stockschrauben M10 / M12, lose, Aluminium	VPE:50

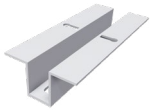

119033-004 Universal-Adapter Duo M10 / M12 Für Stockschrauben M10 / M12, lose, Aluminium	VPE:50

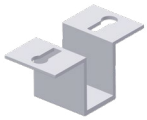

119033-001 Universal-Adapter Uno M10 / M12 Für Stockschrauben M10 / M12, lose, Aluminium	VPE:50

Rapid Kreuzverbinder (Artikel 129063-000) müssen separat bestellt werden

ZUBEHÖR SONDERBEFESTIGUNGEN

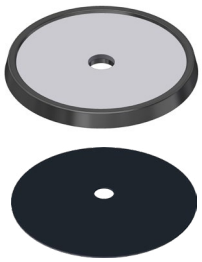

FixPlan – in Verbindung mit Stockschrauben

Die Alternative für ebene Blechdächer, bei denen die Befestigung am Falz nicht möglich ist (z. B. Titanzinkblech-Dächer)

114003-000 FixPlan Dichtplatte	VPE:50
114004-000 Bituplan Zusatzabdichtung für FixPlan Zur Montage auf Bitumeneindeckungen	VPE:100

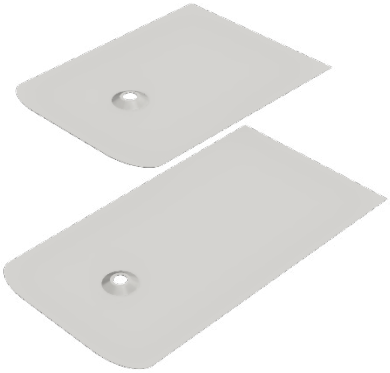

SlatePlan für Anbindung mit Stockschrauben

SlatePlan kann auf Dächern mit Schindeldeckung, z.B. aus Bitumen, Faserzement oder Schiefer, zur Anbindung von Stockschrauben-Systemen eingesetzt werden.

109017-000 SlatePlan mit Dichtung 270 x 200 x 0.5 mm	VPE:50
109017-001 SlatePlan mit Dichtung 370 x 200 x 0.5 mm	VPE:50

BLECHFALZKLEMMEN

Sonderbefestigungen

Bitte beachten: Der Anzugsdrehmoment ist so zu begrenzen, dass die Blechfalze nicht verformt werden und die thermische Dehnung der Bleche nicht verhindert wird!

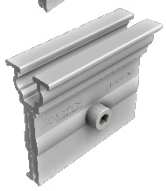

112001-000	Falzklemme 503 VA für Stehfalzdach Bitte beachten: Bei Titanzinkblechen ist zu prüfen, ob die Falze belastet werden dürfen!	VPE:50
112001-005	Falzklemme 503 Rapid für Stehfalzdach	VPE:50

112001-010	Falzklemme 504 AL KK für Stehfalz Insbesondere auch geeignet für Doppelstehfalzdächer aus Titanzinkblech	VPE:50

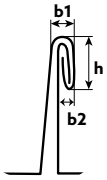

Mögliche Abmessungen des Bördelfalzes (Maßbild links)
h = 11 – 13 mm, b1 = 4 – 6 mm, b2 = max. 3 mm

Die Falzklemme 504 wurde zusammen mit der Fa. Rheinzink für den Einsatz auf Doppelstehfalzdächern aus Titanzinkblech entwickelt und von Rheinzink für gut befunden. Auf den Stehfalzklemmen montierte Profile dürfen eine Länge von ca. 3 m ohne thermische Trennung nicht überschreiten.

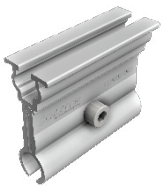

112002-003	Falzklemme 510 AL Rapid für KalZip und ähnliche	VPE:50

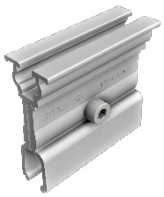

112003-003	Falzklemme 520 Rapid Zambelli RibRoof465 und ähnliche	VPE:50

BLECHFALZKLEMMEN

Sonderbefestigungen

112004-002 Falzklemme 522 AL Rapid Zambelli RibRoof500 und ähnliche VPE:50

112006-002 Falzklemme 524 Rapid Fischer KlipTec und ähnliche VPE:50

112007-000 Falzklemme 525 VA für Domico Domitec VPE:50
für Domico und ähnliche

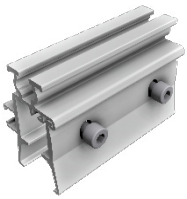

112012-002* Falzklemme 540 AL KK für KlipLok 700 / 406 VPE:50
für KlipLok 700 HiStrength, Classic 700 / 406 und ähnliche

*Läuft aus und wird ersetzt durch Klemme 112012-007

112012-007* Falzklemme 551 für KlipLok 700 / 406 VPE:100
für KlipLok 700 HiStrength, KlipTite und ähnliche

*vsl. verfügbar ab Q2/2021

Aufsatz für Blechfalzklemmen anderer Anbieter

109008-004 RapFix - Aufsatz flach VPE:50
Schraube M8 zur Anbindung im Set

TRAPEZBLECHANBINDUNG

Sonderbefestigungen

SingleFix

Die universelle Trapezblechbefestigung für Stahl- und Alublech ab 0.5 mm; Anwendungshinweise besonders beachten!

113009-103*	SingleFix-V Paar-Set für Sickenhöhen ab 22 mm (2 x SingleFix-V, 4 Blechschrauben)	VPE:50

*Set läuft aus und wird ersetzt durch 113009-003 + Schrauben (Q2/2021)

2 Stück

+

4 Stück

113009-003	SingleFix Pro für Sickenhöhen ab 22 mm (1 Stück) Schrauben sind nach Bedarf gesondert zu bestellen (2 Stück je SingleFix Pro)	VPE:100

943000-700	Dünnblechschraube 5.5 x 25 A2 mit Dichtscheibe	VPE:100

943000-360	Dünnblechschraube 6.0 x 25 A2 mit Dichtscheibe	VPE:100

+ Profil

120011-00450	Modultragprofil EcoLight 450 mm	VPE:50

120020-00450	Modultragprofil Pro35 450 mm	VPE:50

121010-202	FixZ-7 Systemprofil18 unten 450 mm	VPE:25

121001-202	FixZ-7 Systemprofil18 oben 450 mm	VPE:25

121009-202	FixZ-15 Systemprofil18 unten 450 mm	VPE:25

121008-202	FixZ-15 Systemprofil18 oben 450 mm	VPE:25

= Montagekit

TRAPEZBLECH- UND BITUMENDACHANBINDUNG

Sonderbefestigungen

ClampFit

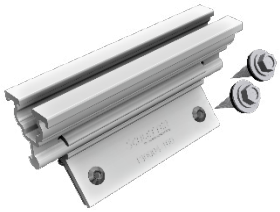

Das kostenoptimierte Trapezblech-Befestigungssystem für Stahl- und Alublech ab 0.5 mm; Anwendungshinweise besonders beachten!

130004-100*	ClampFit Befestiger-Set für Sickenhöhen ab 22 mm Modulklemmen entsprechend der Rahmenhöhe sind zusätzlich erforderlich	VPE:100

*Set läuft aus und wird ersetzt durch 130004-200 + Schrauben (Q2/2021)

+

130004-200	ClampFit (1 Stück) Schrauben sind nach Bedarf gesondert zu bestellen (2 Stück je ClampFit)	VPE:100
943000-700	Dünnblechschraube 5.5 x 25 A2 mit Dichtscheibe	VPE:100
943000-360	Dünnblechschraube 6.0 x 25 A2 mit Dichtscheibe	VPE:100

EcoRapid

Das universelle Befestigungssystem für freitragende Trapezblechdächer und Sandwichelemente; Anwendungshinweise besonders beachten!

+

113014-000	EcoRapid – Klemmung direkt am Rahmen für Sickenhöhen ab 22 mm Schrauben sind nach Bedarf gesondert zu bestellen EcoRapid am Modulfeldrand: 2 Schrauben EcoRapid in Modulfeldmitte: 1 Schraube	VPE:200
943000-700	Dünnblechschraube 5.5 x 25 A2 mit Dichtscheibe	VPE:100
943000-360	Dünnblechschraube 6.0 x 25 A2 mit Dichtscheibe	VPE:100

Fix T-K

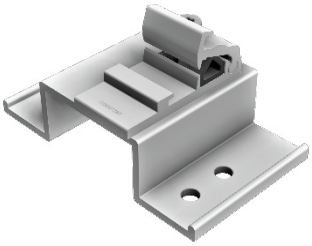

Die innovative Befestigung für Bitumendächer auf Holzschalungen.

119014-012	Fix T-K Bitte beachten: Zubehör 973000-041 EPDM Gummi (Seite 62)	VPE:50

MODULKLEMMEN

Modulklemmen Rapid16

Modulklemmen RapidPro

Klemmen für Laminatmodule

Zubehör Klemmen

MODULKLEMMEN FÜR GERAHMTE MODULE

Modulklemmen

Alu-Modulklemmen System Rapid16

Klemmlänge: 50 mm

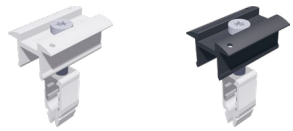

Alu blank	Schwarz eloxiert	Artikelbezeichnung	Montageart	
131121-002	**131121-902**	Mittelklemme Rapid16 40 – 50	**V + H**	VPE:100

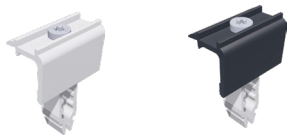

131101-002	**131101-902**	Endklemme Rapid16 40 – 50	**V + H**	VPE:50

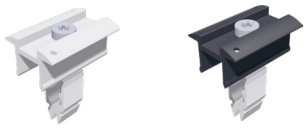

131121-001	**131121-901**	Mittelklemme Rapid16 30 – 40	**V + H**	VPE:100

131101-001	**131101-901**	Endklemme Rapid16 30 – 40	**V**	VPE:50

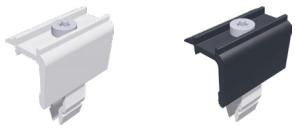

131101-003	**131101-903**	Endklemme Rapid16 30 – 40	**H**	VPE:50

Klemmlänge: 100 mm

131121-111	Mittelklemme Rapid16 30 – 40 L	**V + H**	VPE:100

131101-101	Endklemme Rapid16 30 – 40 L	**V**	VPE:50

MODULKLEMMEN FÜR GERAHMTE MODULE

Modulklemmen

Alu-Modulklemmen System ProLine

Klemmlänge: 50 mm
Klemmhöhe: 30 - 47 mm
Nur für Profile der ProLine-Serie!

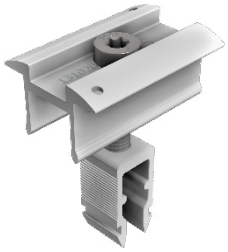

Alu blank	Artikelbezeichnung	Montageart	
131020-001*	Mittelklemme RapidPro	**V + H**	VPE:100

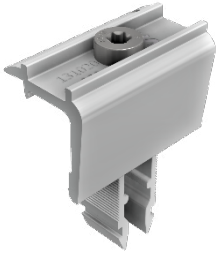

131020-000*	Endklemme RapidPro	**V**	VPE:50

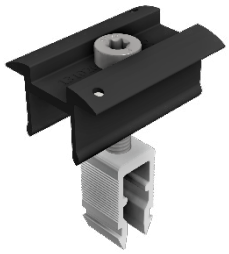

Schwarz eloxiert			
131020-901*	Mittelklemme RapidPro	**V + H**	VPE:100

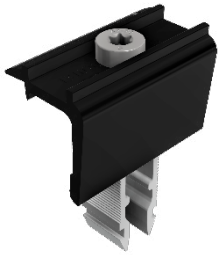

131020-900*	Endklemme RapidPro	**V**	VPE:50

*Klemmen vsl. verfügbar ab Q2/2021

KLEMMEN FÜR LAMINATMODULE

Modulklemmen

Für verschiedene Moduldicken
Achtung: Anzugsdrehmoment beachten!
(Siehe auch: Laminatmontage: Allgemeine Hinweise)

Serie Laminat Profi

Für Laminatstärke 3 – 8 mm
Glaseinstand: Profi schmal 11 mm, Profi breit 15 mm
Länge: 80 mm, Spalt zwischen Modulen: ca. 20 mm
Inkl. Senkkopfschraube und Vierkantmutter

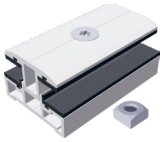
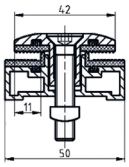

132201-308 Mittelklemme Profi schmal 3 – 8 mm Set	VPE:100

132101-308 Endklemme Profi schmal 3 – 8 mm Set	VPE:100

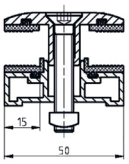

132202-308 Mittelklemme Profi breit 3 – 8 mm Set	VPE:100

132102-308 Endklemme Profi breit 3 – 8 mm Set	VPE:100

Serie Laminat Eco

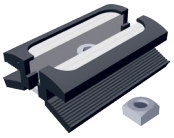
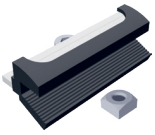

Länge Aluminium-Klemme: 70 mm, Glaseinstand: 11 mm, Spalt zwischen Modulen: ca. 22 mm (keine Pressung des Laminates)

133264-168 Mittelklemme Eco6-S4 Laminat 6.8 mm Set	VPE:100
133164-168 Endklemme Eco6-S4 Laminat 6.8 mm Set	VPE:100

Mit Zubehör M8 x 20, ohne Einklickbaustein
Mit Aluminiumklemme umschließendem EPDM-Gummi

Zertifizierte Klemmen für Module First Solar Serie 4 aus hochisolierendem EPDM-Gummiwerkstoff. Zertifizierung finden Sie im Downloadbereich unter www.schletter-group.com.

ZUBEHÖR LAMINATKLEMMEN

Modulklemmen

Alu blank		
139004-000	Unterlegblech Modulklemme Eco Zur Erhöhung der Auflagefläche	VPE:200

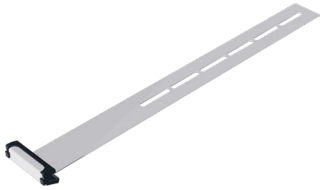

Alu blank		
139008-006	Sicherheitshaken Laminat 3 – 8 mm	VPE:100

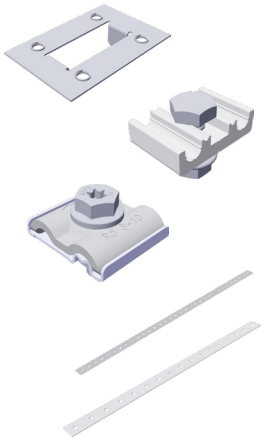

Blitzschutz und Potentialausgleich

135004-000	Erdungsblech Für Modulerdung, nicht für Laminatklemmen geeignet!	VPE:100
135003-000	Blitzschutzklemme für 8 mm Alu komplett vormontiert (für Draht-DM 8 mm)	VPE:20
135003-002	Erdungs- und Blitzschutzklemme VA M8 Klemmbereich Rd 8 – 10 mm Anschluss ein-/mehrdrähtig 4 – 50 mm^2	VPE:20
119015-002	Montagelochband 6 mm - Rolle á 50 m	VPE:1
119015-003	Montagelochband 16 mm - Rolle á 50 m Blitzstromfähig	VPE:1

PROFILE

Modultrag- und Montageprofile

Zubehör Profile

MODULTRAG- UND MONTAGEPROFILE

Profile

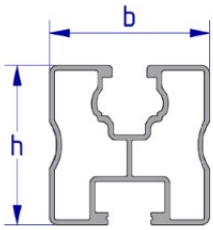

Die Serie für das bewährte Klicksystem mit passendem Zubehör.
Montage mit Vierkantmutter, Klicksystem und Rapid^{2+}
- Statiktabellen für Querträger
- Lastermittlungssoftware im Internet:
  www.schletter-group.com
  (Kundenbereich > Software Download)

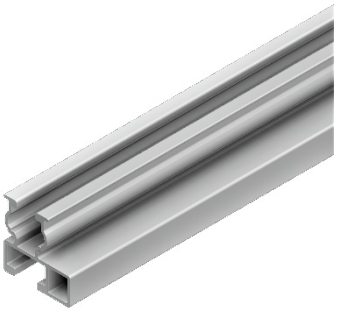

Modultragprofil EcoLight

Mechanische Anbindung
Oben: KlickNut M8
Unten: Schraubkanal M10

b	h
30 mm	30 mm

Alu blank	
120011-04300*	4.3 m
120011-04400	4.4 m
120011-05300*	5.3 m
120011-05500	5.5 m

*Profile laufen aus und werden ab Q2/2021 durch die neuen Längen ersetzt

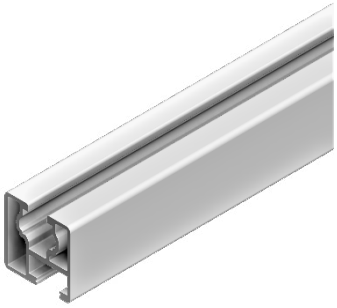

Modultragprofil Eco05

Mechanische Anbindung
Oben: KlickNut M8
Unten: Schraubkanal M10

b	h
30 mm	30 mm

Alu blank	
120001-04300*	4.3 m
120001-04400	4.4 m
120001-05300*	5.3 m
120001-05500	5.5 m

*Profile laufen aus und werden ab Q2/2021 durch die neuen Längen ersetzt

MODULTRAG- UND MONTAGEPROFILE

Profile

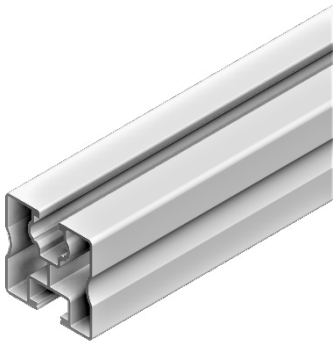

Modultragprofil Solo

Mechanische Anbindung
Oben: KlickNut M8
Unten: Schraubkanal M10

b	h
40 mm	40 mm

Alu blank		Schwarz eloxiert	
120005-02100*	2.1 m		
120005-03200*	3.2 m		
120005-03300	3.3 m		
120005-04300*	4.3 m	**120005-94300***	4.3 m
120005-04400	4.4 m	**120005-94400**	4.4 m
120005-05300*	5.3 m	**120005-95300***	5.3 m
120005-05500	5.5 m	**120005-95500**	5.5 m
120005-006	6.0 m		
120005-06200	6.2 m		

*Profile laufen aus und werden ab Q2/2021 durch die neuen Längen ersetzt

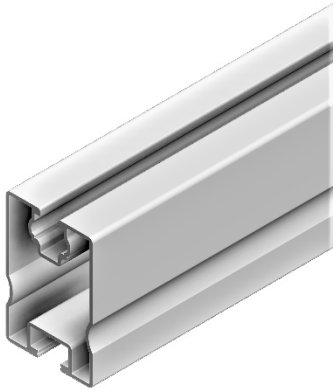

Modultragprofil SoloPlus

Mechanische Anbindung
Oben: KlickNut M8
Unten: Schraubkanal M10

b	h
40 mm	60 mm

Alu blank	
120006-04300*	4.3 m
120006-04400	4.4 m
120006-05300*	5.3 m
120006-05500	5.5 m

*Profile laufen aus und werden ab Q2/2021 durch die neuen Längen ersetzt

Modultragprofil Solo XL

Mechanische Anbindung*
Oben: KlickNut M8
Unten: Schraubkanal M10

b	h
40 mm	120 mm

Alu blank	
120015-05300*	5.3 m
120015-05500	5.5 m

*Profil läuft aus und wird ab Q2/2021 durch die neue Länge ersetzt

Der untere Schraubkanal M10 ist nur geeignet für die Anbindung mit der Vierkantschraube 943410-025. Nicht für Rapid-Kreuzverbinder, KlickTop oder ähnliche Anbindungen.

MODULTRAG- UND MONTAGEPROFILE

Profile

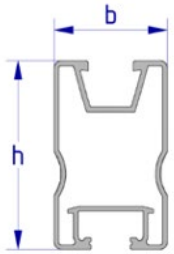

Die Profile der neuen ProLine-Serie mit passendem Zubehör. Kombinierbar mit Dachhaken, Verbinder und Klemmen der ProLine-Serie.
- Statiktabellen für Querträger
- Lastermittlungssoftware im Internet: www.schletter-group.com (Kundenbereich > Software Download)

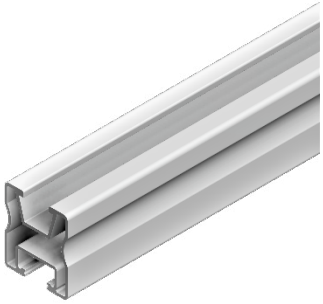

Modultragprofil Pro35

Mechanische Anbindung
Oben: KlickNut Pro
Unten: Schraubkanal M10

b	h
30 mm	35 mm

Alu blank	
120020-04400*	4.4 m
120020-05500*	5.5 m

* vsl. verfügbar ab Q2/2021

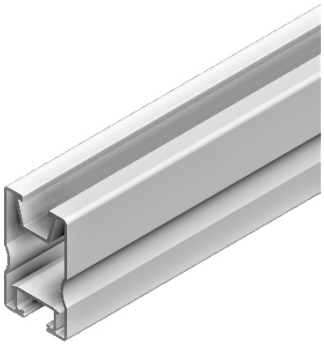

Modultragprofil Pro50

Mechanische Anbindung
Oben: KlickNut Pro
Unten: Schraubkanal M10

b	h
30 mm	50 mm

Alu blank	
120021-03300*	3.3 m
120021-04400*	4.4 m
120021-05500*	5.5 m
120021-006*	6.0 m

* vsl. verfügbar ab Q2/2021

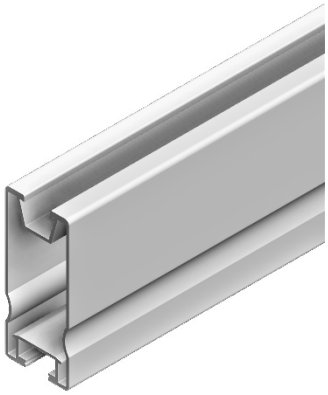

Modultragprofil Pro70

Mechanische Anbindung
Oben: KlickNut Pro
Unten: Schraubkanal M10

b	h
30 mm	70 mm

Alu blank	
120022-04400*	4.4 m
120022-05500*	5.5 m

* vsl. verfügbar ab Q2/2021

ZUBEHÖR PROFILE

Profile

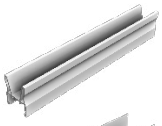

129200-000* Innenverbinder Pro	VPE:40

*vsl. verfügbar ab Q2/2021

129001-003 Verbinder E Eco, vormontiert	VPE:100

129002-002 Verbinder E Solo, SoloPlus, FixZ-7, FixZ-15, vormontiert	VPE:100

129001-004 Eco Innenverbinder Set	VPE:50

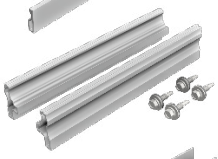

129060-001 Solo Einschubverbinder Set	VPE:50

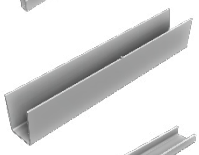

129001-007 SoloPlus Innenverbinder	VPE:25

129001-008 EcoLight Innenverbinder	VPE:25

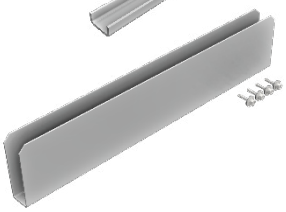

129001-009 SoloXL Innenverbinder Set	VPE:25

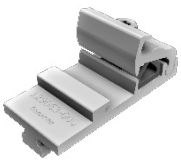

Alu blank	Schwarz eloxiert		
129063-000	**129063-900**	Rapid Kreuzverbinder Komplett vormontiert für Klicknut M8 Für Kreuzschienensystem Siehe Produktblatt Rapid Kreuzverbinder	VPE:200

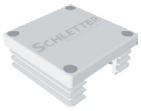

Grau	Schwarz		
129011-000	**129011-900**	Kunststoff-Endkappe Solo	VPE:100

129200-010*	Kunststoff-Endkappe Pro	VPE:100

*vsl. verfügbar ab Q2/2021

119033-002	Universal-Adapter Uno M8	VPE:50

Als Dübelschelle für Sonderanwendungen in Verbindung mit dem Modultragprofil Eco05. Das Profil ist mit Schrauben M8 an der Dübelschelle zu befestigen.

STÜTZEN

Flachdachsystem Trägerset

Flachdachsystem Trägerset / Fassadenstütze

Zubehör Trägerset

Zubehör Stützen

FLACHDACHSYSTEM-STÜTZEN

Stützen Trägerset

Bei allen Flachdach-Befestigungsarten kann je nach Untergrund und Befestigung eine Diagonalversteifung der Stützverbände sinnvoll sein.
Diese Versteifungen können im Bedarfsfall bauseits z.B. mit Hilfe unseres Montagelochbandes 16 – 50 m 119015-003 ausgeführt werden.

Trägerset
Winkel von 15° – 40° in 5°-Schritten möglich

150002-130 Flachdachstütze Light 1.3 m Trägerset

	a	b	c	d	e
mm	1195	1193	810-850	600	997-1067

Für horizontale und vertikale Modulmontage

Bitte beachten:
Montagebereiche der Maßtabelle entnehmen, Vorgaben der Modulhersteller beachten, Strebenauswahl sowie Zubehör siehe Seite 46

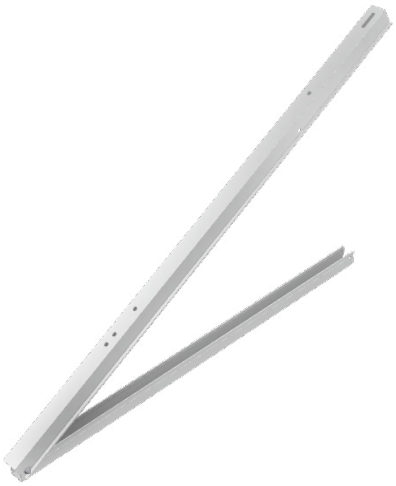

150002-150 Flachdachstütze Light 1.5 m Trägerset

	a	b	c	d	e
mm	1445	1193	920-960	690	997-1067

Für horizontale und vertikale Modulmontage

Bitte beachten:
Montagebereiche der Maßtabelle entnehmen, Vorgaben der Modulhersteller beachten, Strebenauswahl sowie Zubehör siehe Seite 46

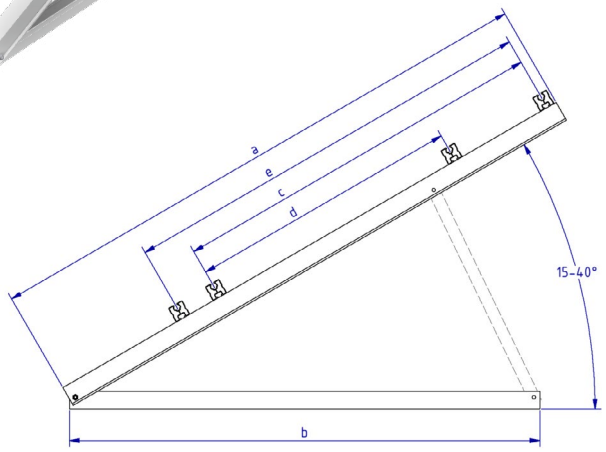

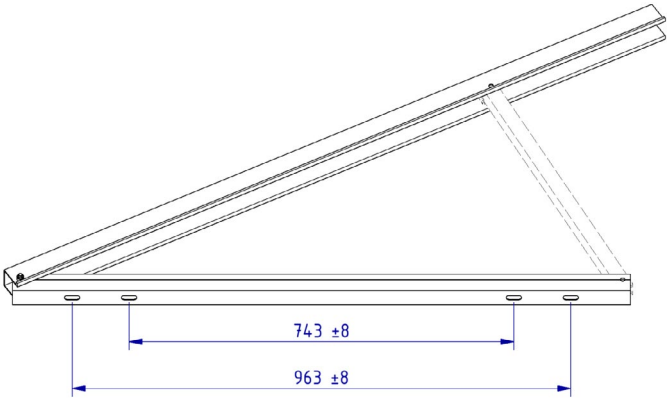

FLACHDACHSYSTEM- UND FASSADENSTÜTZEN

Stützen Trägerset

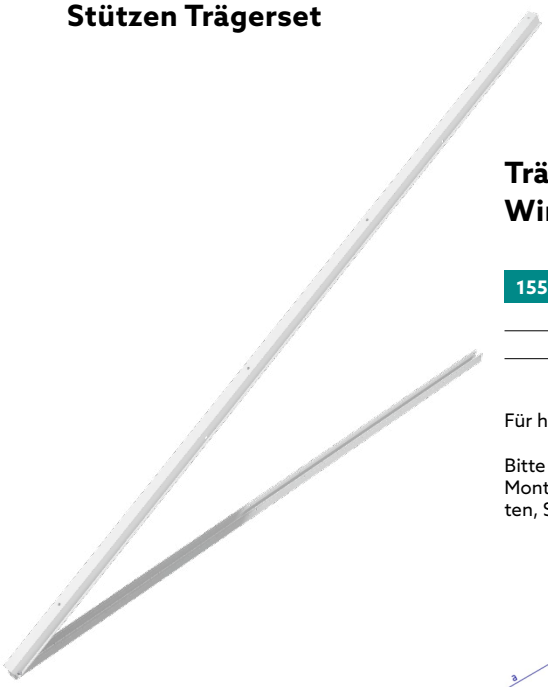

Trägerset
Winkel in 15° oder 30° erhältlich

155002-320 Flachdachstütze Light 3.2 m Trägerset

	a	b	c	d	e
mm	3195	2635	1080	733	1072

Für horizontale und vertikale Modulmontage

Bitte beachten:
Montagebereiche der Maßtabelle entnehmen, Vorgaben der Modulhersteller beachten, Strebenauswahl sowie Zubehör siehe Seite 46

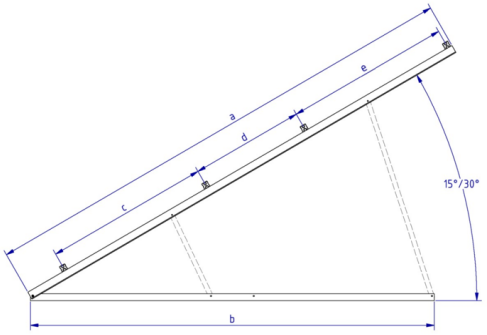

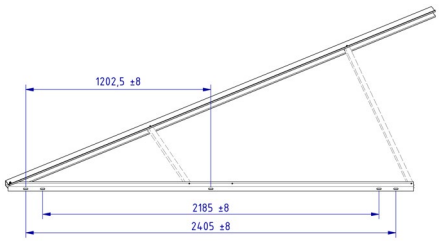

Fassadenstütze
Winkel von 50° – 75° in 5°-Schritten möglich

156002-160 Fassadenstütze Light 1.3 m Trägerset

	a	b	c
mm	1285	1323	900

Für horizontale und vertikale Modulmontage

Bitte beachten:
Montagebereiche der Maßtabelle entnehmen, Vorgaben der Modulhersteller beachten, Strebenauswahl sowie Zubehör siehe Seite 46

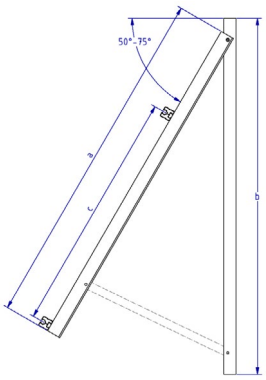

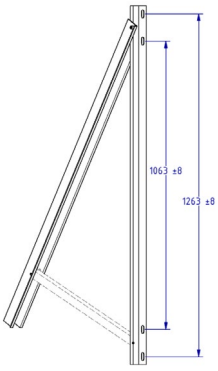

ZUBEHÖR TRÄGERSET

Stützen

Für das vervollständigen der Trägersets sind folgende Komponenten wie Streben und Zubehör notwendig!

Streben für Trägerset

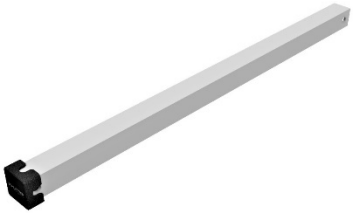

159005-001 Strebe mit Endkappe 338 mm	
159005-002 Strebe mit Endkappe 428 mm	
159005-003 Strebe mit Endkappe 520 mm	
159005-004 Strebe mit Endkappe 613 mm	
159005-005 Strebe mit Endkappe 700 mm	
159005-006 Strebe mit Endkappe 781 mm	
159005-007 Strebe mit Endkappe 1359 mm	

Zubehör Trägerset

943308-055 Schraube M8 x 55 I6kant DIN 912 A2 GMB (2 Stück/Strebe)	VPE:100
943911-008 Mutter M8 6kant selbstsichernd DIN985 A4 (2 Stück/Strebe)	VPE:500
943922-010 Unterlegscheibe gross M10 DIN9021 A2 (1 Stück/Anschraubpunkt Bodenträger)	VPE:100

Strebentabelle

Flachdachstütze	15°	20°	25°	30°	35°	40°
150002-130	159005-001	159005-002	159005-003	159005-004	159005-005	159005-006
150002-150	159005-001	159005-002	159005-003	159005-004	159005-005	159005-006
155002-320	159005-005 159005-001			159005-007 159005-004		

Fassadenstütze	50°	55°	60°	65°	70°	75°
156002-160	159005-006	159005-005	159005-004	159005-003	159005-002	159005-001

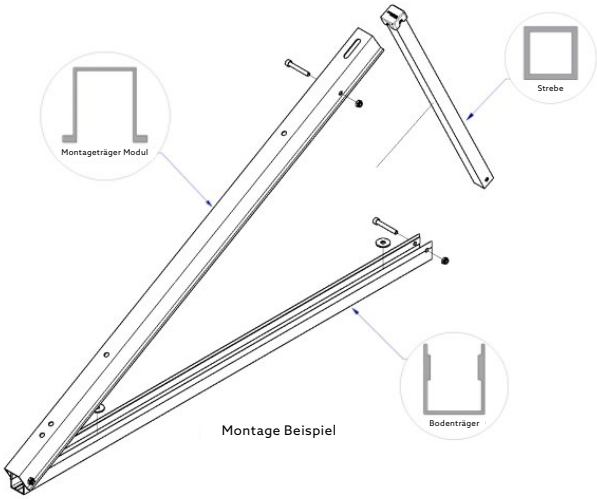

Montage Beispiel

ZUBEHÖR STÜTZEN

Stützen

Beschwerung

159000-027 Betonblock Beschwerungsset18	VPE:100

160002-001 SolRack Alu (1 Platte) Materialstärke: 1 mm Fläche: 0.55 m²

Zubehör SolRack

(Je 2 Stück pro Platte erforderlich!)

943610-025 Schraube M10 x 25 Sechskant DIN933 A2 GMB	VPE:100
943922-010 Unterlegscheibe groß M10 DIN9021 A2	VPE:100
943912-010 Flanschmutter M10 mit Sperrverzahnung DIN6923 A4	VPE:100

Windsafe (projektbezogen)

Rückwandverkleidung für aufgeständerte PV-Anlagen zur Reduzierung der Windlasten

164160-180 Windsafe Vario Alu 160 x 1830 mm
164250-180 Windsafe Vario Alu 250 x 1830 mm

BALLASTOPTIMIERTE FLACHDACHSYSTEME

FixGrid

FlatGrid

FIXGRID

Ballastoptimierte Flachdachsysteme

FixGrid18	
163000-201	FixGrid18 100 Kit 6° 2-er Set
163000-202	FixGrid18 100 Kit 6° 3-er Set
163000-203	FixGrid18 100 Kit 13° 2-er Set
163000-204	FixGrid18 100 Kit 13° 3-er Set
163000-301	FixGrid18 Süd Kit 6° 2-er Set
163000-302	FixGrid18 Süd Kit 6° 3-er Set
163000-303	FixGrid18 Süd Kit 13° 2-er Set
163000-304	FixGrid18 Süd Kit 13° 3-er Set

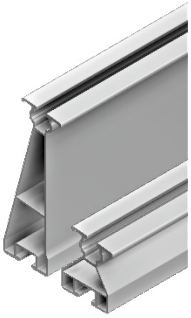

FixZ-7	
121001-04300*	FixZ-7 Systemprofil oben 4300 mm
121001-04400	FixZ-7 Systemprofil oben 4400 mm
121001-05300*	FixZ-7 Systemprofil oben 5300 mm
121001-05500	FixZ-7 Systemprofil oben 5500 mm
121010-04300*	FixZ-7 Systemprofil18 unten 4300 mm
121010-04400	FixZ-7 Systemprofil18 unten 4400 mm
121010-05300*	FixZ-7 Systemprofil18 unten 5300 mm
121010-05500	FixZ-7 Systemprofil18 unten 5500 mm

*Profile laufen aus und werden ab Q2/2021 durch die neuen Längen ersetzt

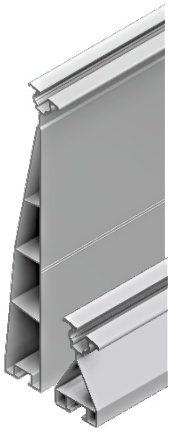

FixZ-15	
121008-04300*	FixZ-15 Systemprofil18 oben 4300 mm
121008-04400	FixZ-15 Systemprofil18 oben 4400 mm
121008-05300*	FixZ-15 Systemprofil18 oben 5300 mm
121008-05500	FixZ-15 Systemprofil18 oben 5500 mm
121009-04300*	FixZ-15 Systemprofil18 unten 4300 mm
121009-04400	FixZ-15 Systemprofil18 unten 4400 mm
121009-05300*	FixZ-15 Systemprofil18 unten 5300 mm
121009-05500	FixZ-15 Systemprofil18 unten 5500 mm

*Profile laufen aus und werden ab Q2/2021 durch die neuen Längen ersetzt

Grundprofil FixGrid, FlatGrid	
128039-006	Grundprofil für FlatGrid 6000 mm
128039-203	Grundprofil für FlatGrid 2150 mm
128039-212*	Grundprofil für FlatGrid 2650 mm
128039-214	Grundprofil für FlatGrid 4200 mm
128039-215	Grundprofil für FlatGrid 6300 mm
128039-216*	Grundprofil für FlatGrid 3150 mm

*Profile laufen aus

FIXGRID

Ballastoptimierte Flachdachsysteme

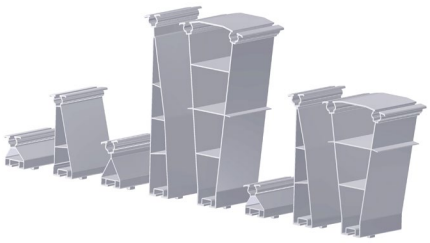

FixZ Profilstücke inkl. FixGrid Eindrehverbinder		
163900-011	FixZ-7 Systemprofil oben 96 mm mit Verbinder	VPE:25
163900-012	FixZ-7 Systemprofil unten 96 mm mit Verbinder	VPE:25
163900-021	FixZ-10 Systemprofil oben 96 mm mit Verbinder	VPE:25
163900-022	FixZ-10 Systemprofil unten 96 mm mit Verbinder	VPE:25
163900-023	FixZ-10 Systemprofil Mitte 96 mm mit Verbinder	VPE:25
163900-001	FixZ-15 Systemprofil oben 96 mm mit Verbinder	VPE:25
163900-002	FixZ-15 Systemprofil unten 96 mm mit Verbinder	VPE:25
163900-003	FixZ-15 Systemprofil Mitte 96 mm mit Verbinder	VPE:25

Für hohe Schneelasten bis 5.4 kN / m²

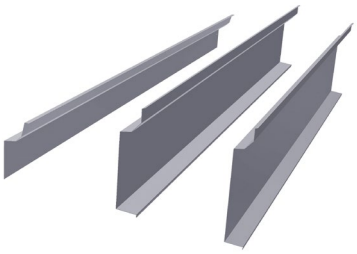

FixZ Windsafe Blech	
169018-170	FixZ-7 Windsafe bis 1700 mm
169018-210	FixZ-7 Windsafe bis 2067 mm
169018-240*	FixZ-7 Windsafe bis 2400 mm
169017-170	FixZ-10 Windsafe bis 1700 mm
169017-210	FixZ-10 Windsafe bis 2067 mm
169017-240*	FixZ-10 Windsafe bis 2400 mm
169019-170	FixZ-15 Windsafe bis 1700 mm
169019-210	FixZ-15 Windsafe bis 2067 mm
169019-240*	FixZ-15 Windsafe bis 2400 mm

*vsl. verfügbar ab Q2/2021

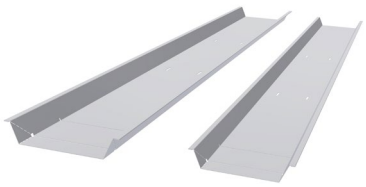

Ballastschächte	
169020-170	FixGrid Ballastschacht bis 1700 mm
169020-210	FixGrid Ballastschacht bis 2067 mm
169020-240*	FixGrid Ballastschacht bis 2400 mm

*vsl. verfügbar ab Q2/2021

Die passenden Modulklemmen finden Sie in der Rubrik Modulklemmen.

FIXGRID

Ballastoptimierte Flachdachsysteme

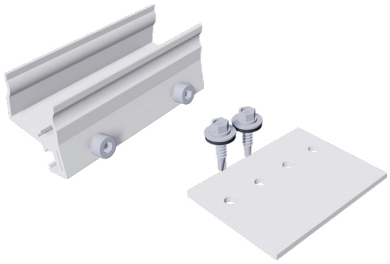

Verbinder		
129002-002	Verbinder E Solo, SoloPlus, FixZ-7, FixZ-15, vormontiert	VPE:100
129019-001	Zusatzverbinder für FixZ-15 oben Set	VPE:100

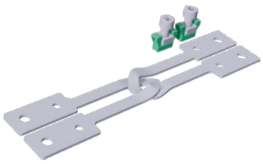

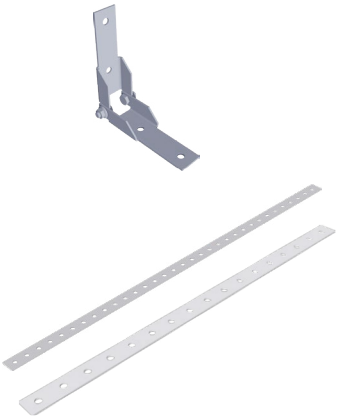

Weiteres Zubehör		
129063-000	Rapid Kreuzverbinder	VPE:200
129062-001	Zugverbinder Set M8	VPE:100
129061-001	Firstverbinder Set	VPE:50
119015-002	Montagelochband 6 mm - Rolle á 50 m	VPE:1
119015-003	Montagelochband 16 mm - Rolle á 50 m Blitzstromfähig	VPE:1

Die passenden Modulklemmen finden Sie in der Rubrik Modulklemmen, Modultragprofile in der Rubrik Profile.

FLATGRID

Ballastoptimierte Flachdachsysteme

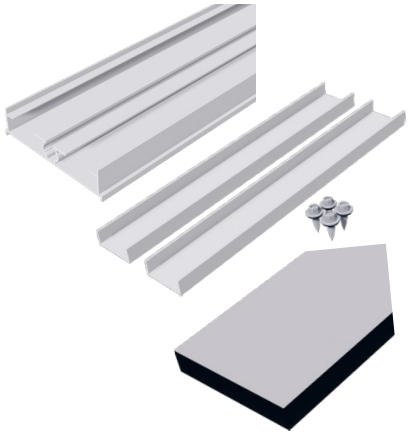

Grundprofil FlatGrid für Bautenschutzmatten-Streifen		
128039-006	Grundprofil für FlatGrid 6000 m	
128039-203	Grundprofil für FlatGrid 2150 m	
128039-212	Grundprofil für FlatGrid 2650 m	
128039-214	Grundprofil für FlatGrid 4200 m	
128039-215	Grundprofil für FlatGrid 6300 m	
128039-216	Grundprofil für FlatGrid 3150 m	
129078-000	Innenverbinder für FlatGrid Set	VPE:25
169004-003	Bautenschutzm. 300 x 110 x 20 mm SK Zuschnitt	VPE:25
169004-008	Bautenschutzm. 300 x 110 x 20 mm FH AK SK Zuschnitt (Auf Anfrage, längere Lieferzeiten beachten.)	VPE:25

Winkelverbinder Rapid²⁺ L und Zubehör		
119026-001	Winkelverbinder Rapid²⁺ L	VPE:100
119026-121*	Winkelverbinder Rapid Pro L	VPE:100
943308-120	Innensechskantschraube M8 x 20	VPE:100
943922-008	Unterlegscheibe M8	VPE:100
943914-008	Vierkantmutter M8	VPE:100
129010-008	KlickIn Einklickbaustein für Mutter M8	VPE:100

*vsl. verfügbar ab Q2/2021, zur Anbindung von Profilen der ProLine-Serie

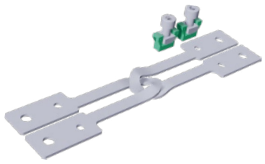

Weiteres Zubehör		
129062-001	Zugverbinder Set M8	VPE:100
169017-000	Zusatzwanne	VPE:50
169004-007*	Bautenschutzmatte 230 x 200 x 6 mm	VPE:50
169004-013	Bautenschutzmatte 230 x 110 x 8 mm	VPE:100

*Läuft aus und wird ersetzt durch 169004-013 (Q2/2021)

PVMAX ENERGY-KITS

PvMax-S Kit

PVMAX

PvMax-S Kit

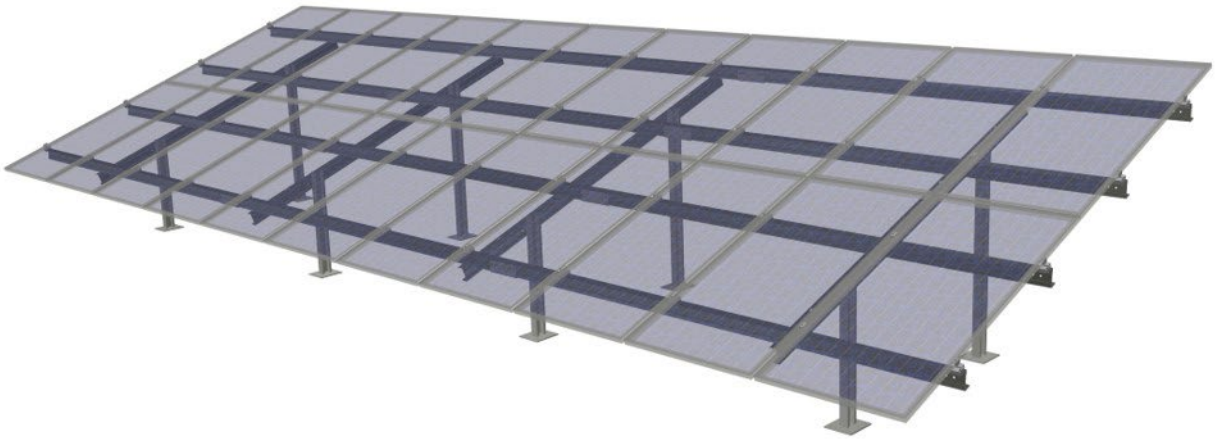

PVMAX

PvMax-S Kit

Das neue PvMax-S ergänzt unsere Produktreihe aus der FS-Stahlfamilie. PvMax-S kombiniert FS Duo mit Betonfundamenten und ist letztlich eine kostengünstige Stahlvariante des PvMax3 aus Aluminium.

- Schnelle und einfache Montage
- Kompletter Statiknachweis
- Preiswert und effizient
- Geeignet für 60 und 72 Zellen-Module

Freiflächensystem mit Betonfundamentierung

146003-040	PvMax-S	Kit 2V	11/72	4 Pfosten

SCHRAUBEN UND KLEINTEILE

Schrauben und Kleinteile

SCHRAUBEN UND KLEINTEILE

Schrauben und Kleinteile

Sechskantschraube, VA

943610-025	M10 x 25	VPE:100
943610-030*	M10 x 30	VPE:100
943610-035	M10 x 35	VPE:100
943610-045	M10 x 45	VPE:100

*Artikel läuft aus, Verfügbarkeit solange der Vorrat reicht

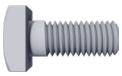

Vierkantschraube, VA

943410-025	M10 x 25	VPE:100

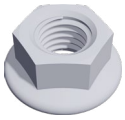

Flanschmutter mit Sperrverzahnung

943912-008	M8	VPE:100
943912-010	M10	VPE:100

Unterlegscheibe groß, VA

943922-008	M8	VPE:100
943922-010	M10	VPE:100

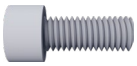

Innensechskantschraube

943308-120	M8 x 20 mit Unterkopfverzahnung	VPE:100
943308-135*	M8 x 35 mit Unterkopfverzahnung	VPE:200

*Artikel läuft aus, Verfügbarkeit solange der Vorrat reicht

SCHRAUBEN UND KLEINTEILE

Schrauben und Kleinteile

943914-008	Vierkantmutter M8, V4A Passend zu allen Schletter-Systemprofilen, kombinierbar mit Klicknut M8 und Einklickbaustein	VPE:100
129010-008	KlickIn Einklickbaustein für Mutter M8 Zum vereinfachten Einführen der Vierkantmutter M8 an beliebiger Stelle der KlickIn-Nut M8	VPE:100

943914-010	Vierkantmutter M10, V4A	VPE:100
943914-108*	Sondervierkantmutter M8, V4A (Bauform wie M10) Passend zu allen Schletter-Systemprofilen, kombinierbar mit Klicknut M10 und Einklickbaustein	VPE:100
129010-001	KlickIn Einklickbaustein für Mutter M10 Zum vereinfachten Einführen der Vierkantmutter M10 an beliebiger Stelle der KlickIn-Nut M10	VPE:100

*Artikel läuft aus, Verfügbarkeit solange der Vorrat reicht

Mutter selbstsichernd, V4A

943911-008	M8	VPE:500
943911-010*	M10	VPE:200

*Artikel läuft aus, Verfügbarkeit solange der Vorrat reicht

Gewindeschraube selbstfurchend, VA

Für Stahl ab 1.5 mm

943763-064	6.3 x 64	VPE:100
943763-115	6.3 x 115	VPE:100
943763-150	6.3 x 150	VPE:100
943763-200	6.3 x 200	VPE:50

Die Befestigungspunkte müssen mit Ø 5 mm vorgebohrt werden

SCHRAUBEN UND KLEINTEILE

Schrauben und Kleinteile

Befestigungsschrauben für Bauteile und Bleche aus Metall

943755-925	Bohrschraube 5.5 x 25 mit Dichtscheibe	VPE:100
943000-700	Dünnblechschraube 5.5 x 25 A2 mit Dichtscheibe	VPE:100
943000-360	Dünnblechschraube 6.0 x 25 A2 mit Dichtscheibe	VPE:100

943772-019	Reparaturschraube 7.2 x 19 selbstfurchend FABA-A A2	VPE:500

EPDM-Gummieinlage 3 mm selbstklebend, Rolle à 50 m, UV-beständig

Z. B. für Trapezblechschellen oder für Laminatmodule

973000-041	EPDM Gummi selbstklebend 48 mm breit, Rolle 50 m

Holzschraube

Wir empfehlen bei nicht verschalten Dächern mindestens 80 mm, bei Dächern mit Schalung und Konterlattung mindestens 120 mm!

Holzschraube mit Tellerkopf VA

exemplarisch

943208-080	8 x 80	VPE:100
943208-100	8 x 100	VPE:100
943208-120	8 x 120	VPE:50

Holzschraube mit Tellerkopf verzinkt

942208-080	8 x 80	VPE:50
942208-100	8 x 100	VPE:50
942208-120	8 x 120	VPE:50

Dichtung für Tellerkopfschrauben

119016-000	dm 8 EPDM

SCHRAUBEN UND KLEINTEILE

Schrauben und Kleinteile

Kabelführung

Kabelbefestiger aus UV- und temperaturbeständigem Kunststoff

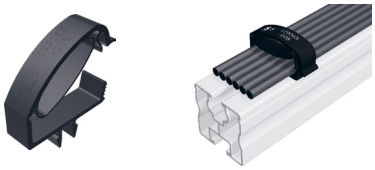

129065-008 Proklip-Multi 8			
Profile	Systeme	Kabelmenge	
Klick- oder Schraubkanal M8, Modultragprofile S, Modultragprofile Solo, Eco05, FixZ-7, FixZ-15	FixZ-7, FixZ-15, System FS, Carport, Sonderprojekte	ca. 6*	VPE:100

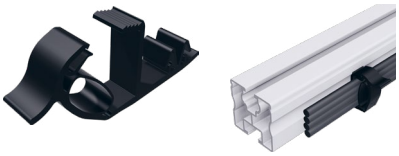

129065-001 Proklip-Multi 10S			
Profile	Systeme	Kabelmenge	
Solo und Schraubkanal M10	-	ca. 4*	VPE:100

149023-001 Befestigungsbinder 1.0 – 3.0 mm, Führung oben	
Befestigung an Kanten mit einer Breite von 1.0 – 3.0 mm; Kabelbinderlänge: 200 mm	VPE:100

149023-002 Befestigungsbinder 1.0 – 3.0 mm, Führung seitlich	
Befestigung an Kanten mit einer Breite von 1.0 – 3.0 mm; Kabelbinderlänge: 200 mm	VPE:100

* Ausgehend von einem 6 mm²-Kabel mit einem Kabeldurchmesser von 6 mm.

NOTIZEN

Für die umfassende und kompetente Beratung bei Ihrer Anlagenplanung und für Fragen zur Logistik und Auftragsbearbeitung stehen Ihnen unsere Mitarbeiter gerne zur Verfügung.

SCHLETTER
The Solar Mounting Group

SCHLETTER SOLAR GMBH
Alustraße 1
83527 Kirchdorf
DEUTSCHLAND

www.schletter-group.com

Änderungen, auch technischer Art, vorbehalten.

© Schletter Solar GmbH, 2021, V36